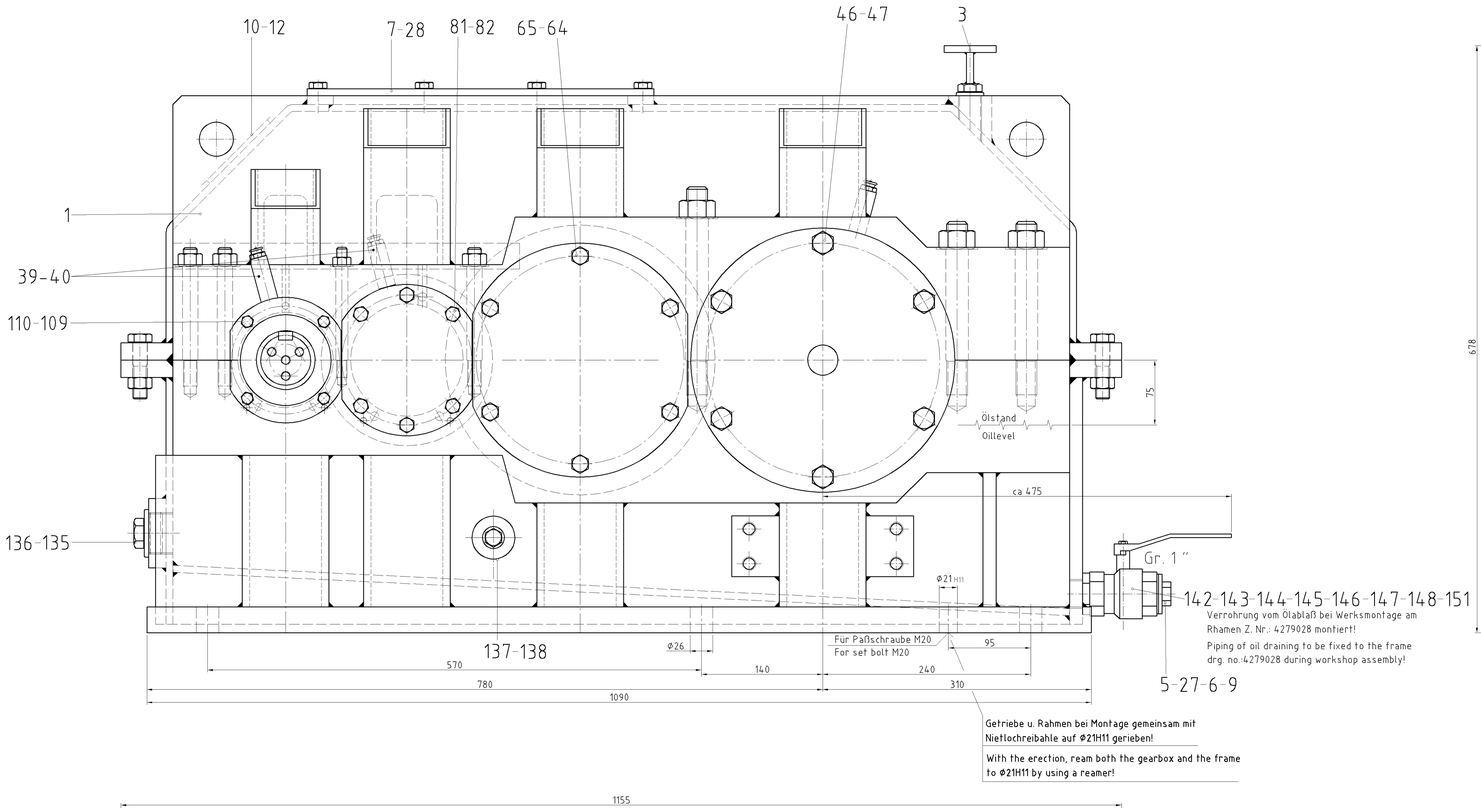

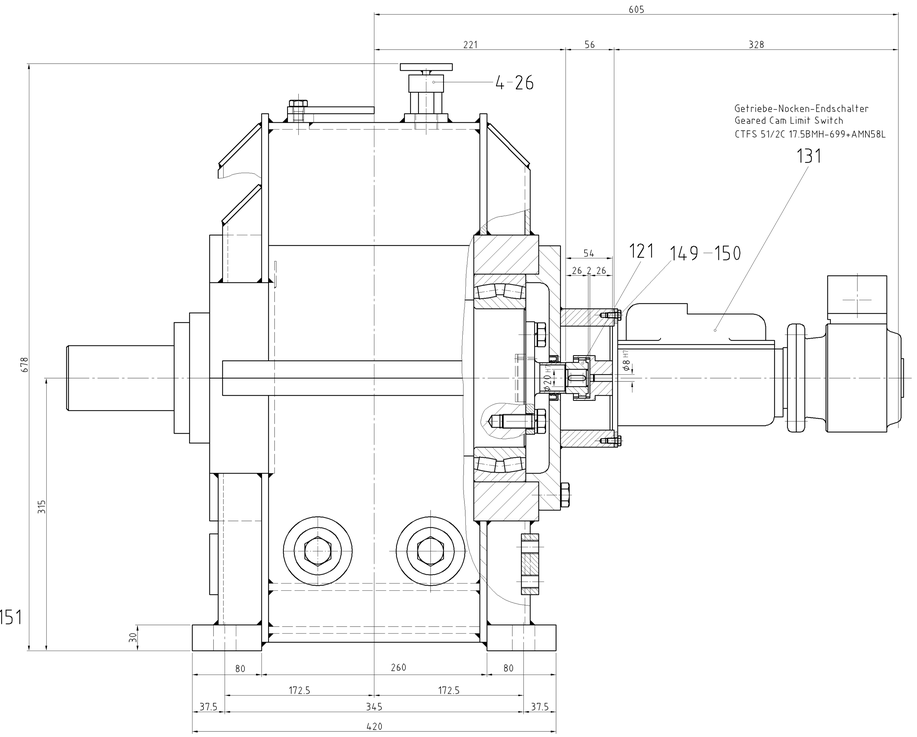

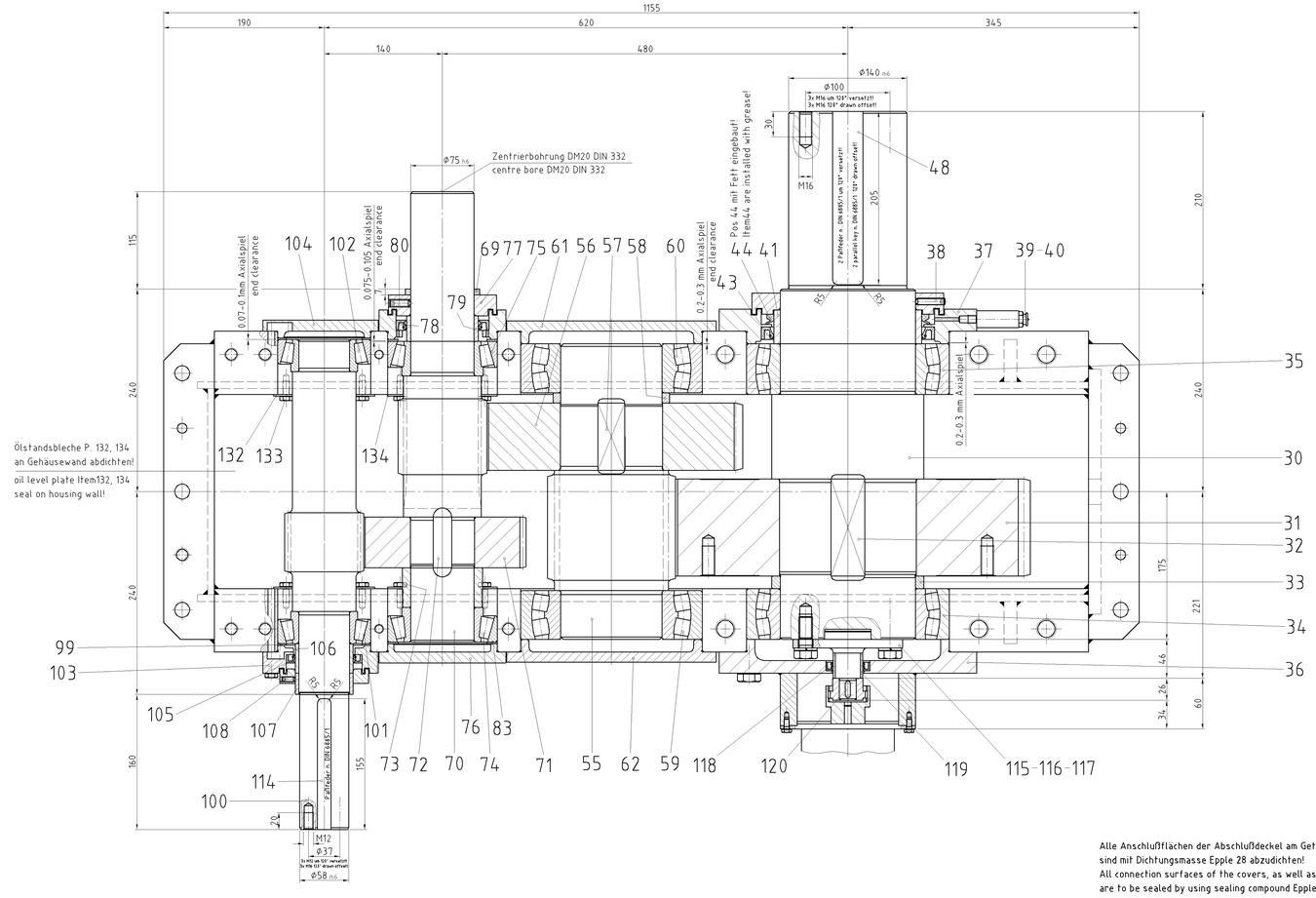

Left-hand design
Linksausführung

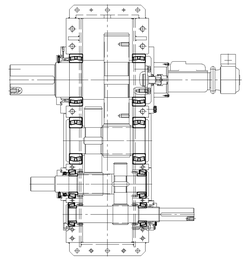

Right-hand design
Rechtsausführung

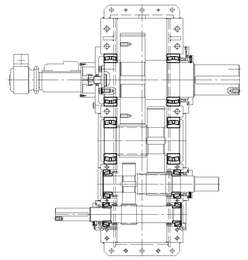

INA-Ringe ,Pos. 41,79,106,107 u. 119 mit Loctite Nr 243 eingeklebt!
INA-Rings,items 41,79,106,107 a. 119 are bonded by loctite No. 243!

Alle Schrauben im Getriebe mit Loctite Nr. 242 gesichert!
All screws inside the gearbox are to be additionally secured by loctite nr 242!
Alle Wellendichtringe mit Fett eingebaut!
All shaft sealing rings are installed with grease!

Design without encoder
Ausführung ohne Drehwinkelgeber

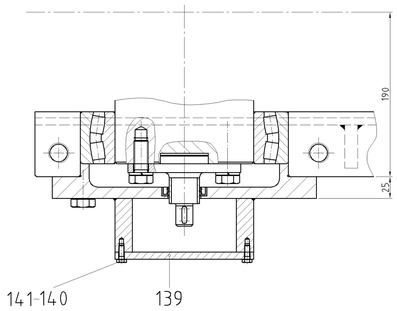

Alle Anschlußflächen der Abschlußdeckel am Getriebe sowie die Teilfuge des Getriebegehäuses sind mit Dichtungsmasse Epple 28 abzudichten!
All connection surfaces of the covers, as well as the partition joint at gearbox housing are to be sealed by using sealing compound Epple 28

Anstrichfläche innen: 1.9m²
Anstrichfläche außen: 2,5m²

ANZUGSMOMENTE f. Schrauben in Nm
Schrb. nicht bzw. leicht geölt! $\mu = 0.14$
Tightening torque - Nm
Screws not oiled, slightly oiled $\mu = 0.14$

	8.8	10.9	12.9
M 8	24	34	40
M10	48	68	81
M12	84	118	142
M14	132	186	226
M16	206	289	348
M18	284	392	476
M20	428	569	677
M24	696	981	1177
M27	1030	1471	1765
M30	1422	1961	2354
M36	2471	3481	4197
M39	3226	4531	5443
M42	3972	5598	6718
M48	5982	8434	10101

Copying of this document, and giving it to others and the use or communication of the contents thereof, are forbidden without express authority. Offenders are liable to the payment of damages. All rights are reserved in the event of the grant of a patent or the registration of a utility model or design.

Weitergabe sowie Vervielfältigung dieser Unterlage, Verwertung und Mitteilung ihres Inhalts nicht gestattet, soweit nicht ausdrücklich zugestanden. Zuwiderhandlungen verpflichten zu Schadensersatz. Alle Rechte für den Fall der Patenterteilung oder Gebrauchsmuster-Eintragung vorbehalten.

ThyssenKrupp Fördertechnik GmbH

Allgemeintoleranzen für Schweißkonstruktionen: DIN EN ISO 13920 Toleranzklasse B / F
Allgemeintoleranzen für bearbeitete Flächen: DIN ISO 2768 Teil 1 (-/-) Toleranzklasse m / k
Oberflächenbeschaffenheit: DIN ISO 1302
Toleranzen: ISO 8015
Maßstab/Scale: 1:2
Masse/weight: 846 kg
Werkstoff/Material: nach Stückl. / see part list
WB
Schweißnahtprüfung: Zerstörungsfreie Prüfungen DIN 18 801 — Bewertungsgruppe 2 | K
Äußerer Behälter DIN EN 2401 — Bewertungsgruppe 1 | Total
Gezeichnet: 31.05.2001 (NA/TMD/DEPPENKO)
Geprüft: 01.06.2001 (SCHEPPANN)
Datum: Name: Sachn.:
Stückl.-Nr.: / Ind. a. Mat.:
Datum: Name/Abt.: Bearb.: 02.06.2001 MA/TMD/V
Gepr.: 02.06.2001 SCHEPPANN
Urschr.:
Sachn.:
Zeichnungs-Ident Nr./Drawing-Ident No.: 4279568
CAR DUMPER DRIVE
HELICAL GEAR 3SG 280 SO
Schlüssel-Nr.: 0
Blatt: 1
Blätter: 1
Sheets
CAD
Ersetzt durch:
Ersetzt für:
Ersetzt durch:
Ersetzt für:
Ersetzt durch:
Ersetzt für: